メタルハンズ

“ハンディータイプ“ バリ取り機

バリ取り、自由自在。

【標準付属品】

- 研磨回転部アクリルガード
- 研磨ブラシ ＃60　X1個
- 研磨ブラシ ＃80　X2個
- サンディングパッド　X1個
- サンディングシート ＃60　X50枚

〈主な特長〉

① バリを取りながら表面研磨
② 簡単操作、簡単自在研磨
③ 薄板から厚板まで、ドロス取り、R面取りが可能
④ 専用吸着テーブルによりワークを固定
⑤ 多彩な研磨ブラシ、ワイヤーブラシをご用意
⑥ 研磨回転部アクリルガード、ワーク飛び出し防止用周囲ガード付き
⑦ 周囲ガードを外しテーブルより大きなワークも研磨可能
⑧ ブラシ回転変速機能により様々な研磨仕上げが可能
⑨ テーブルから吸引した空気は内蔵フィルターを通じて排気
⑩ 装置への供給は200V電源のみ

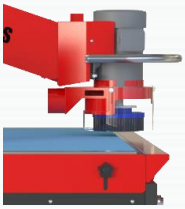

加工事例

METAL-HANDS
MH-101A

〈寸法図〉

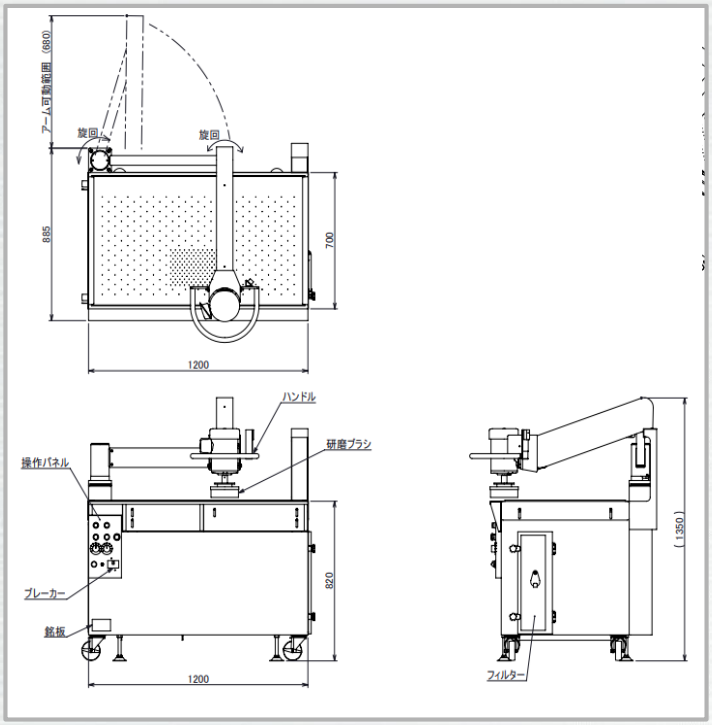

〈特長〉

カンタン設定、カンタン操作
難しい設定はありません。工具の延長のような機械です。

吸着テーブルでワークを固定
テーブル内蔵の専用ブロアで、ワークを吸引固定します。テーブル中央部は吸引穴の間隔を密にしてあり、小物ワークの固定も可能です。

フィルター内蔵
吸引した空気は内蔵フィルターを通して排気するため、粉塵をまき散らしません。

仕上げ作業も可能
バリを取るだけでなく、表面磨きや酸化被膜除去などの仕上げ作業も可能です。

大きなワークも加工可能
側面ガードを外せば、テーブルより大きなワークも加工できます。

移動もカンタン
キャスターが付いているため、簡単に移動ができます。

電源は200V
電源は200Vコンセントを挿すだけです。コンセント形状の指定がある場合は、ご相談ください。

すぐに使用可能
発送～受け取りをしたら、すぐに使えます。

研磨ブラシ部 アクリルガード
回転部の研磨砥石部にブラシカバーを標準で装着。

正面

左面

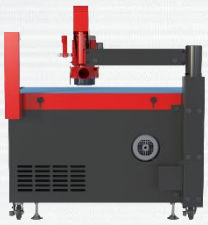
背面

右面

〈仕様〉

型 式	MH-101A
外径寸法	W1250XD900
テーブルサイズ	W1200XD700
テーブル高さ	830mm
機械重量	250Kg
電源・周波数	200V 50/60Hz
電気容量	2.25 KW

〈オプション〉

ツインヘッド仕様	サイクロン集塵機	ワイヤーブラシ	各種ブラシ
	集塵装置	ワイヤーブラシ	標準研磨ブラシ

※ツインヘッド仕様とサイクロン集塵機は受注生産となります。

⚠注意

<ワークの形状に関して>
●周辺ガードを下げて小物を研磨する場合、ワークがはね飛ばされる可能性がありますので十分に注意して下さい。
●座面の小さいワークや不安定なワークははね飛ばされる可能性がありますので十分に注意して下さい。
<その他>
●回転部（研磨ブラシおよび軸）が露出しているため巻き込まれると大変危険です。手や袖などを近づけないよう十分注意して下さい。
●本製品は予告なく仕様・性能など変更する場合がございますのでご了承下さい。

株式会社アマダ
〒259-1196 神奈川県伊勢原市石田200

お問い合わせ先・・・㈱アマダ
TEL 0463-96-3258 FAX 0463-91-8028

＊本仕様は改良の為、予告なく変更することがあります。
＊本仕様ならびに概観・装置は改良のため予告なく変更することがあります。
©AMADA CO.,LTD. ALL Rights Reserved

02202304